RTM 3

OXYGENOTHERAPIE

DEBITMETRES A BILLE

TECHNOLOGIE MEDICALE

VERSION FRANÇAISE • 09/2026

RTM3

Le rotamètre RTM3, plus communément appelé débitmètre à bille, sert à régler et à mesurer le débit d'un gaz destiné à être administré au patient par voies respiratoires. Le RTM3 se connecte à une source de gaz sous pression à l'aide d'un embout direct ou d'un montage par rail. Il doit être muni d'un humidificateur/nébuliseur ou d'une tétine/olive de sortie.

Principales caractéristiques techniques :

Dispositif médical de classe IIa.

Conforme à la norme EN ISO 15002.

Pression d'alimentation : 4,5 bar +/- 0,5 bar (O_2)
4,5 bar +/- 0,5 bar (Air)

- **Débitmètre à pression compensée** pour une parfaite stabilité et une précision du débit. L'échelle fonctionne à une pression égale à celle de la canalisation et est insensible à toute contre-pression.
- **Robinet "à cartouche"**, extrêmenent fiable, facile d'entretien et permettant un réglage optimal. Parfaite étanchéité du robinet grâce à l'utilisation d'un siège en polyamide.

  Fermeture du robinet garantie 5 ans sans fuite. *Testé en fonctionnement sous pression pendant plus de 10 000 cycles (ce qui correspond à 5 ouvertures / fermetures chaque jour pendant plus de 5 ans).*
- **Cloche monobloc en polyamide** pour une plus grande robustesse et une plus grande sécurité. Le dévissage intempestif de la cloche monobloc est impossible. L'échelle n'est pas accessible au patient.
- **Échelle expansée** sur le rotamètre RTM3 15 l/min et 05 l/min pour une plus grande précision de lecture à faible débit.
- **Filtre à l'entrée de l'échelle** qui protège le dispositif d'éventuelles impuretés du réseau et qui assure la protection du patient et du débitmètre.
- Corps en laiton nickelé, très solide.
- Débitmètre compatible avec l'IRM (sous conditions).
- Informations normatives (nom du gaz, marquage CE, symboles relatifs à l'utilisation de l'appareil) inscrites en couleurs sur la bague, pour une meilleure lisibilité et une identification immédiate d'un appareil TM. La bague est protégée de tout risque de souillure et d'usure par la cloche monobloc.

  Numéro de série unitaire gravé sur le corps de chaque rotamètre, ce qui permet de l'identifier et d'en assurer la traçabilité.

Nombreuses déclinaisons possibles :

Gaz et débits disponibles :

- OXYGENE : **1,5l/min, 5l/min, 15l/min, 30l/min, 70l/min**
- AIR MEDICAL : **1,5l/min, 5l/min, 15l/min, 30l/min**
- CO_2 : **12l/min**
- CARBOGENE : **15l/min**

- Entrées : 12x100F – 1/4G M – 1/8 NPT
- Sorties : 12x125 M – 9/16'' M – 1/4G

Autres filetages d'entrée et de sortie disponibles.

- Disponible en version simple, double et DUO.
- Connexion sur une prise par un embout direct ou par l'intermédiaire d'un montage rail.
- Également disponible avec étau entrée NIST pour la version O2 70l/min.
- Norme : AFNOR (norme française).
  Disponible pour le marché export aux normes :
  DIN, BS, US OHMEDA DIAMOND, NORDIC, UNI, DISS, KOREAN, JAPONESE, SANS & SABS...
- Poids (avec embout direct AFNOR) : 320 g.
- Dimensions (avec embout direct AFNOR) :
  hauteur 145 mm x largeur 35 mm x profondeur 100 mm.

Utilisation et entretien :

Le débitmètre à bille RTM3 doit être placé en position verticale. Pour l'utiliser, il suffit d'ouvrir le robinet et de régler la position de la bille en fonction du débit souhaité (lecture en milieu de bille).

Nettoyer l'extérieur de l'appareil avec de l'eau savonneuse. Rincer et sécher. En cas d'utilisation de produits détergents, vérifier leur compatibilité avec le plastique. Ne pas immerger.

Périodicité annuelle des contrôles.

Accessoires :

- Olive (1 pièce) ou tétine de sortie (2 pièces) ❶
- Switch ou Flow-Switch TM ❷
- Humidificateur CCO (250 ml) ❸

❶

❷

❸

info@technologiemedicale.com | www.technologiemedicale.com
TECHNOLOGIE MEDICALE

OXYGENE

R01-F
RTM3 O_2 15 l/min avec olive de sortie et embout direct AFNOR TM CHOC

R02-F
RTM3 O_2 15 l/min avec humidificateur CCO 250 ml et embout direct AFNOR TM CHOC

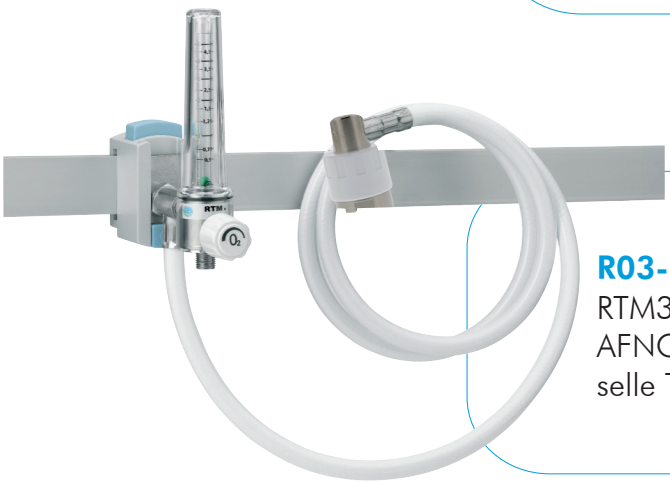

R03-F
RTM3 O_2 05 l/min avec montage au rail AFNOR TM CHOC complet (griffe universelle TM en polycarbonate)

R04-F
RTM3 double O_2 15 l/min - 05 l/min avec embout direct AFNOR TM CHOC

R05-F
RTM3 AIR médical 30 l/min avec tétine de sortie et embout direct AFNOR TM CHOC

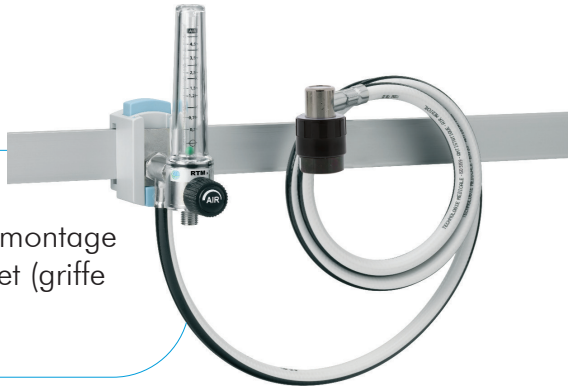

R06-F
RTM3 AIR médical 05 l/min avec montage au rail AFNOR TM CHOC complet (griffe universelle TM en polycarbonate)

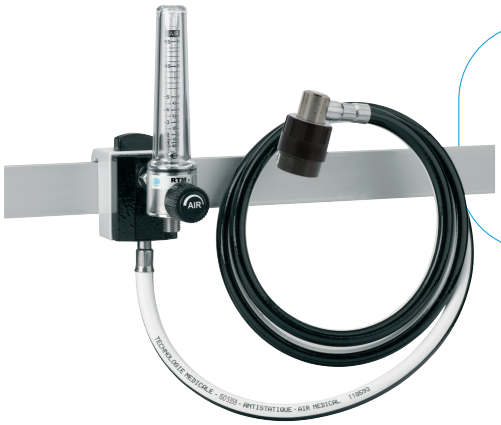

R07-F
RTM3 AIR médical 15 l/min avec montage au rail monobloc AFNOR TM CHOC complet (griffe universelle en métal)

R08-F
RTM3 O_2 70 l/min avec tétine de sortie et embout direct DISS

R09-F
RTM3 O_2 70 l/min avec tétine de sortie et étau NIST

DEBITMETRE RTM3 DUO

Modèle breveté

Double sortie intégrée au corps du débitmètre :

- Une tétine de sortie horizontale ;
- Une sortie centrale verticale à pas de vis 12x125 ou 9/16" M (pour raccordement à un humidificateur).

Avec ce système DUO, plus besoin de démonter et remonter la tétine ou l'humidificateur.
Le gain de temps est très appréciable par rapport à un débitmètre classique et le risque de perdre la tétine est supprimé.

L'utilisateur peut choisir entre 3 positions :

- 1ère position : le flux gazeux passe par la tétine.
- 2ème position : le flux gazeux est coupé. Position d'attente.
- 3ème position : le flux gazeux passe par la sortie centrale verticale sur laquelle on peut connecter un humidificateur CCO (250 ml) ou tout autre modèle (usage unique, nébuliseur).

Disponible également avec montage au rail.

R10-F
RTM3 DUO O_2 15 l/min avec embout direct AFNOR TM CHOC

Pour transformer vos débitmètres RTM3 classiques en débitmètres DUO, une solution :

LE FLOW-SWITCH OU LE SWITCH TM

- **Le Flow-Switch : modèle à bague** (R11-F)
- **Le Switch : modèle à robinet** (R12-F)

Le Flow-Switch et le Switch TM se vissent sur tout débitmètre classique. Ils permettent de diriger le gaz vers une sortie tétine ou vers un humidificateur.

Disponible en entrée et sortie 12x125 M ou 9/16" M.

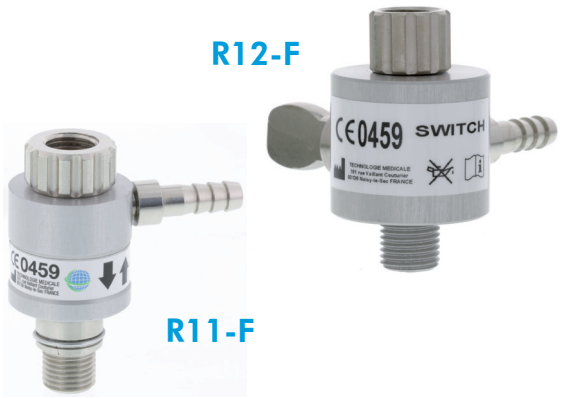

	Référence		Désignation
1		18783	**Cloche monobloc en polyamide**
2			**ECHELLE COMPLETE**
	O_2	17570	Echelle complète 1,5 l/min pédiatrique
		16968	Echelle complète 05 l/min, 4,5 bar
		16969	Echelle complète 15 l/min, 4,5 bar
		16970	Echelle complète 30 l/min, 4,5 bar
	AIR	16965	Echelle complète 05 l/min, 4,5 bar
		16966	Echelle complète 15 l/min, 4,5 bar
		16967	Echelle complète 30 l/min, 4,5 bar
3		11131	**Joint bas échelle**
4		11408	**Joint cloche**
5		11174	**Raccord d'entrée 12 x 100F**
		11178	**Raccord d'entrée 1/4G M**
6		11578	**Joint d'entrée rotamètre**
7		11029	**Filtre d'entrée rotamètre**
8		11201	**Corps RTM3 12x125 M**
		17569	**Corps RTM3 12x125 M pour modèle pédiatrique (1,5l/min)**
		11205	**Corps RTM3 9/16" M**
		17568	**Corps RTM3 9/16" M pour modèle pédiatrique (1,5l/min)**
			ROBINET RTM3 COMPLET
9		16954	**Robinet RTM3 complet O_2**
		16955	**Robinet RTM3 complet AIR médical**
9A		11198	Bouton robinet seul blanc O_2
		11189	Bouton robinet seul noir AIR médical
9B		11684	Joint pour raccord
9C		11234	Join axe robinet
9D		11184	Fond de robinet

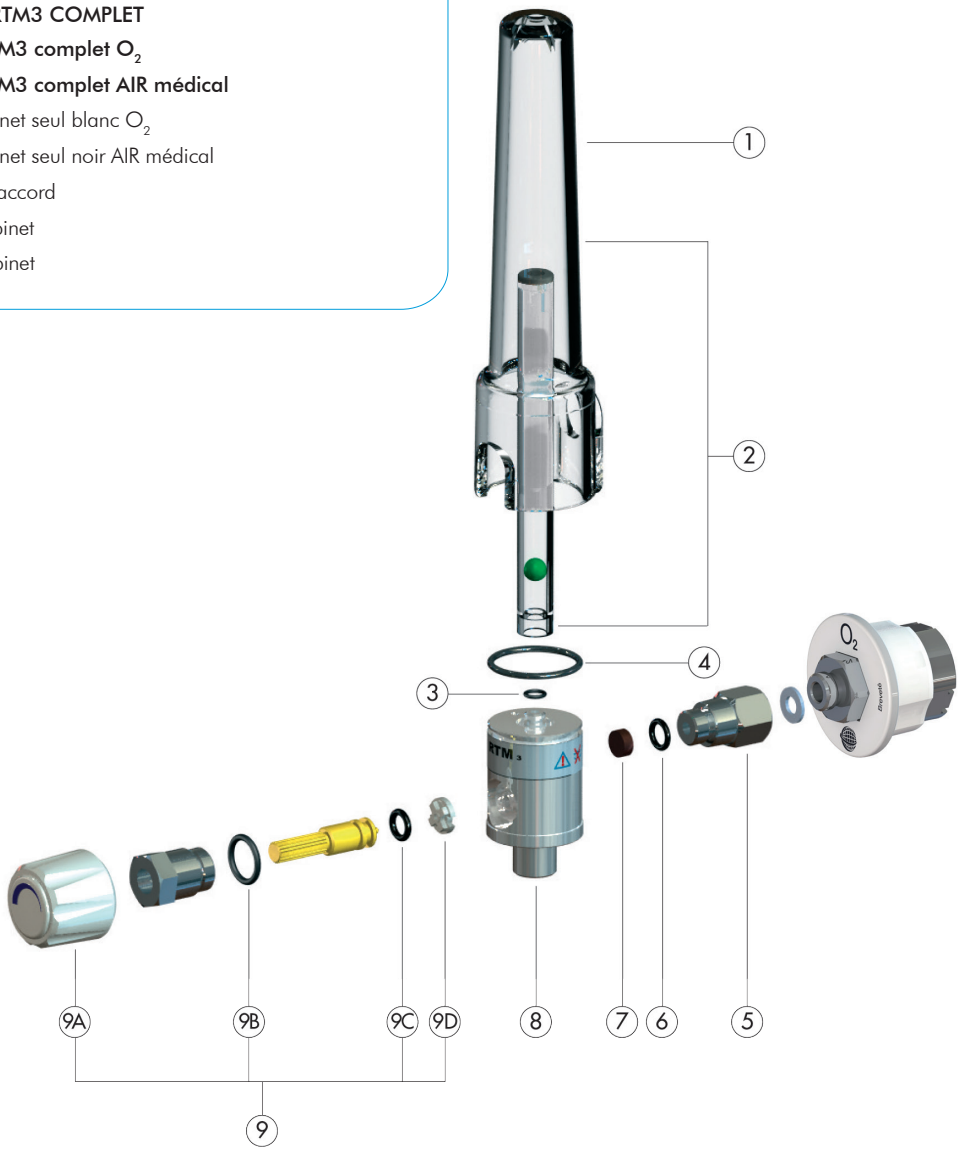

Tableau de références		DEBITMETRE A BILLE RTM3 SIMPLE								
Gaz		OXYGENE					AIR MEDICAL			
Débits		1,5 l/min	05 l/min	15 l/min	30 l/min	70 l/min	1,5 l/min	05 l/min	15 l/min	30 l/min
Avec embout direct AFNOR TM CHOC	Sortie nue 12x125 M	17581	14030	14038	14046	24452	-	13883	13891	13899
	Sortie nue 9/16" M	17588	14130	14134	14138	24515	-	13968	13972	13976
	Avec tétine de sortie 12x125 (2 pièces)	17583	14032	14040	14048	-	-	13885	13893	13901
	Avec olive de sortie 12x125 (1 pièce)	17582	14031	14039	14047	-	-	13884	13892	13900
Avec montage rail AFNOR TM CHOC (griffe en polycarbonate)	Sortie nue 12x125 M	17612	14026	14034	14042	-	-	13879	13887	13895
	Sortie nue 9/16" M	17592	14128	14132	14136	-	-	13966	13970	13974
	Avec tétine de sortie 12x125 (2 pièces)	17614	14028	14036	14044	-	-	13881	13889	13897
	Avec olive de sortie 12x125 (1 pièce)	17613	14027	14035	14043	-	-	13880	13888	13896

Tableau de références		DEBITMETRE A BILLE RTM3 DUO							
Gaz		OXYGENE				AIR MEDICAL			
Débits		1,5 l/min	05 l/min	15 l/min	30 l/min	1,5 l/min	05 l/min	15 l/min	30 l/min
Avec embout direct AFNOR TM CHOC	Sortie 12x125 M	-	14075	14078	14081	-	13927	13928	13929
	Sortie 9/16" M	-	14153	14155	14157	-	-	-	-
Avec montage rail AFNOR TM CHOC (griffe en polycarbonate)	Sortie 12x125 M	-	14074	14076	14080	-	-	-	-
	Sortie 9/16" M	-	14152	14154	14156	-	-	-	-

Aussi disponible / Also available

Distribué par / Distributed by

OXYGENOTHERAPIE

DEBITMETRES A BILLE

TECHNOLOGIE MEDICALE

101, rue Vaillant Couturier - 93130 NOISY-LE-SEC - FRANCE
Tél. : 33 (0)1 48 45 58 95
info@technologiemedicale.com - www.technologiemedicale.com

09/2026 • Coordination : Serge Itzkowitch • Création : Acantic • Photographies : Serge Itzkowitch.